CONFIGURAÇÃO DE PENAS P/ PLOTAGEM

PENA	COR	ESP.
1	7	0,1
2	7	0,2
3	7	0,3
4	7	0,4
5	7	0,5
6	7	0,6
7	7	0,25
8	7	0,08
9	7	0,1
REST.COLOR		0,25

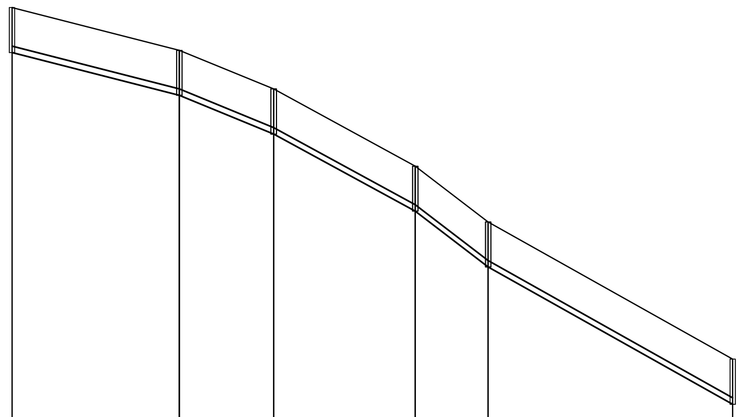

NÚMERO DO PONTO MONTANTE	OBS	COTADO TERRENO MONTANTE	COTADO TERRENO JUSANTE	COTADO COLETOR MONTANTE	COTADO COLETOR JUSANTE	PROF. MONTANTE	PROF. JUSANTE
E-001		354,997		353,947		1,050	
			354,000		352,950		1,050
E-002		354,000		352,950		1,050	
			353,100		350,050		1,050
E-003		353,100		350,050		1,050	
			351,300		348,250		1,050
E-004		351,300		348,250		1,050	
			350,000		348,950		1,050
E-005		350,000		348,950		1,050	
			346,801		345,751		1,050

COLETOR-TRECHO	1-1	1-2	1-3	1-4	1-5
COMPRIM.-DIAM.	39	22	33	17	57
DECLIVIDADE	0.02556	0.04091	0.05455	0.07647	0.05612
EXTENSÃOACUMUL.	39	61	94	111	168
VAZÃO(l/s)	0.0676	0.1057	0.1629	0.1924	0.2912
MATERIAL	PVC	PVC	PVC	PVC	PVC

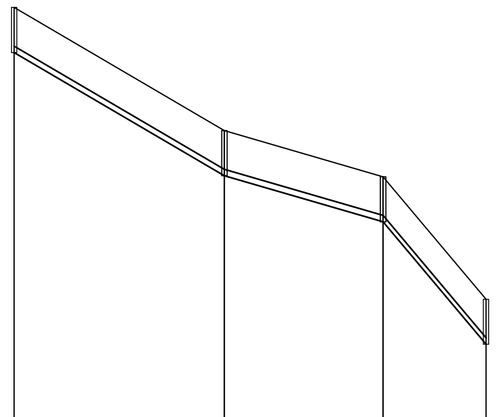

NÚMERO DO PONTO MONTANTE	OBS	COTADO TERRENO MONTANTE	COTADO TERRENO JUSANTE	COTADO COLETOR MONTANTE	COTADO COLETOR JUSANTE	PROF. MONTANTE	PROF. JUSANTE
E-006		346,801		345,751		1,050	
			349,930		348,880		1,050
E-007		349,930		348,880		1,050	
			348,854		347,804		1,050
E-008		348,854		347,804		1,050	
			340,000		338,950		1,050
E-009		340,000		338,950		1,050	
			334,000		332,950		1,050

COLETOR-TRECHO	1-6	1-7	1-8	1-9
COMPRIM.-DIAM.	49	37	24	39
DECLIVIDADE	0.05859	0.02908	0.11892	0.15385
EXTENSÃOACUMUL.	217	254	278	317
VAZÃO(l/s)	0.3761	0.4402	0.4818	0.5494
MATERIAL	PVC	PVC	PVC	PVC

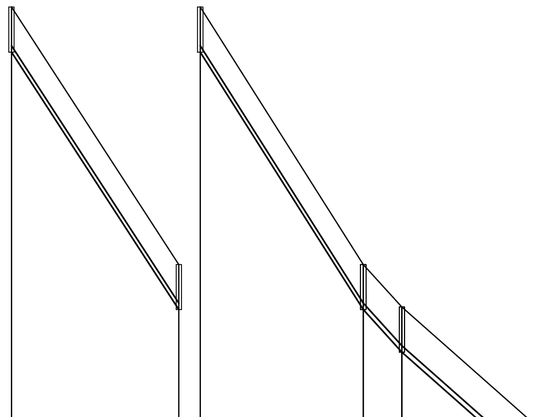

NÚMERO DO PONTO MONTANTE	OBS	COTADO TERRENO MONTANTE	COTADO TERRENO JUSANTE	COTADO COLETOR MONTANTE	COTADO COLETOR JUSANTE	PROF. MONTANTE	PROF. JUSANTE
E-010		334,000		332,950		1,050	
			328,000		326,950		1,050
E-011		328,000		326,950		1,050	
			327,008		325,958		1,050
E-012		327,008		325,958		1,050	
			324,000		322,950		1,050

COLETOR-TRECHO	1-10	1-11	1-12
COMPRIM.-DIAM.	38	6	34
DECLIVIDADE	0.15789	0.16533	0.08847
EXTENSÃOACUMUL.	355	361	395
VAZÃO(l/s)	0.6153	0.6257	0.6846
MATERIAL	PVC	PVC	PVC

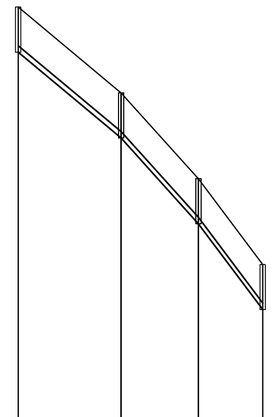

NÚMERO DO PONTO MONTANTE	OBS	COTADO TERRENO MONTANTE	COTADO TERRENO JUSANTE	COTADO COLETOR MONTANTE	COTADO COLETOR JUSANTE	PROF. MONTANTE	PROF. JUSANTE
E-013		324,000		322,950		1,050	
			322,000		320,950		1,050
E-014		322,000		320,950		1,050	
			320,000		318,950		1,050
E-015		320,000		318,950		1,050	
			318,000		316,950		1,050

COLETOR-TRECHO	1-13	1-14	1-15
COMPRIM.-DIAM.	24	18	15
DECLIVIDADE	0.08333	0.11111	0.13333
EXTENSÃOACUMUL.	419	437	452
VAZÃO(l/s)	0.7262	0.7574	0.7834
MATERIAL	PVC	PVC	PVC

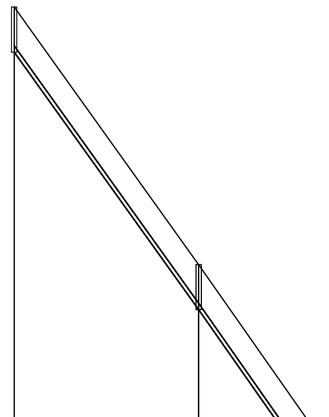

NÚMERO DO PONTO MONTANTE	OBS	COTADO TERRENO MONTANTE	COTADO TERRENO JUSANTE	COTADO COLETOR MONTANTE	COTADO COLETOR JUSANTE	PROF. MONTANTE	PROF. JUSANTE
E-016		318,000		316,950		1,050	
			312,000		310,950		1,050
E-017		312,000		310,950		1,050	
			308,000		306,950		1,050

COLETOR-TRECHO	1-16	1-17
COMPRIM.-DIAM.	43	28
DECLIVIDADE	0.13953	0.14286
EXTENSÃOACUMUL.	495	523
VAZÃO(l/s)	0.8579	0.9064
MATERIAL	PVC	PVC

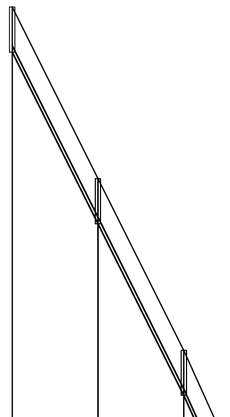

NÚMERO DO PONTO MONTANTE	OBS	COTADO TERRENO MONTANTE	COTADO TERRENO JUSANTE	COTADO COLETOR MONTANTE	COTADO COLETOR JUSANTE	PROF. MONTANTE	PROF. JUSANTE
E-018		308,000		306,950		1,050	
			304,000		302,950		1,050
E-019		304,000		302,950		1,050	
			300,000		298,950		1,050
E-020		300,000		298,950		1,050	
			298,000		296,950		1,050

COLETOR-TRECHO	1-18	1-19	1-20
COMPRIM.-DIAM.	20	20	7
DECLIVIDADE	0.20000	0.20000	0.28571
EXTENSÃOACUMUL.	543	563	570
VAZÃO(l/s)	0.9411	0.9758	0.9879
MATERIAL	PVC	PVC	PVC

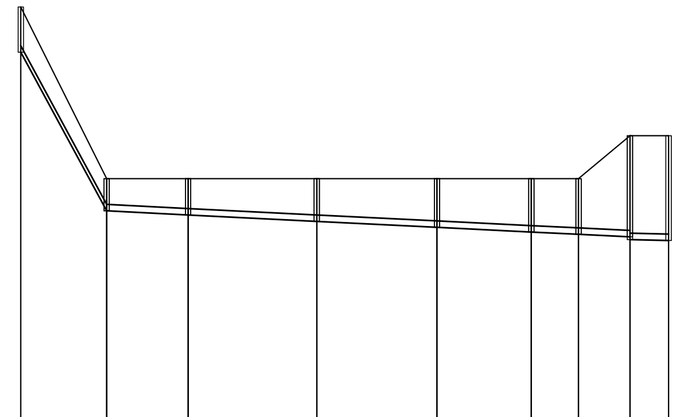

NÚMERO DO PONTO MONTANTE	OBS	COTADO TERRENO MONTANTE	COTADO TERRENO JUSANTE	COTADO COLETOR MONTANTE	COTADO COLETOR JUSANTE	PROF. MONTANTE	PROF. JUSANTE
E-021		298,000		296,950		1,050	
			294,000		293,250		0,750
E-022		294,000		293,250		0,750	
			294,000		293,155		0,845
E-023		294,000		293,155		0,845	
			294,000		293,005		1,135
E-024		294,000		293,005		1,135	
			294,000		292,865		1,135
E-025		294,000		292,865		1,135	
			294,000		292,755		1,245
E-026		294,000		292,755		1,245	
			294,000		292,704		1,296
E-027		294,000		292,704		1,296	
			295,000		292,644		2,356
DC 0.064		295,000		292,644		2,356	
			295,000		292,580		2,420
E-028		295,000		292,580		2,420	
			295,000		292,560		2,440
FIM LANÇA EM: 001-028							

COLETOR-TRECHO	1-21	1-22	1-23	1-24	1-25	1-26	1-27	1-28
COMPRIM.-DIAM.	20	19	30	28	22	11	12	4
DECLIVIDADE	0.18500	0.00500	0.00500	0.00500	0.00500	0.00461	0.00500	0.00500
EXTENSÃOACUMUL.	590	609	639	667	689	700	712	716
VAZÃO(l/s)	1.0226	1.0555	1.1075	1.1560	1.1941	1.2132	1.2340	1.9898
MATERIAL	PVC	PVC	PVC	PVC	PVC	FERRO	PVC	PVC

COLETOR 1

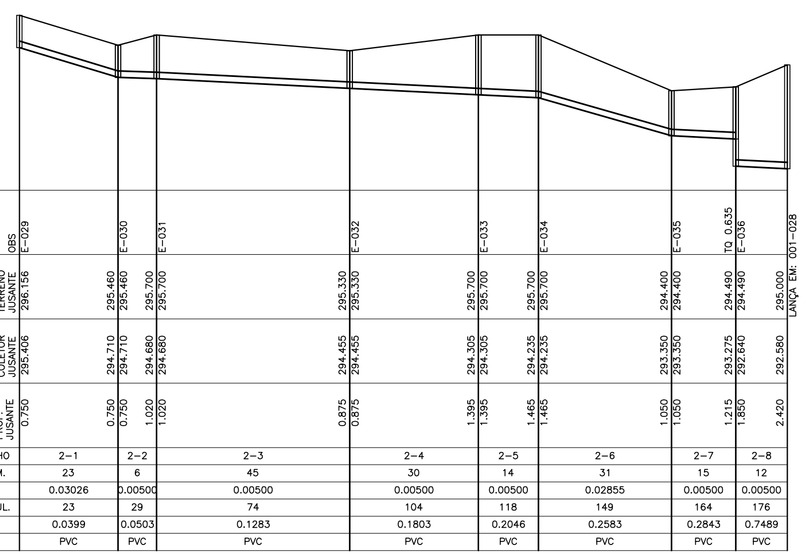

NÚMERO DO PONTO MONTANTE	OBS	COTADO TERRENO MONTANTE	COTADO TERRENO JUSANTE	COTADO COLETOR MONTANTE	COTADO COLETOR JUSANTE	PROF. MONTANTE	PROF. JUSANTE
E-029		298,156		295,406		0,750	
			298,460		294,710		0,750
E-030		298,460		294,710		0,750	
			296,700		294,680		1,020
E-031		296,700		294,680		1,020	
			295,330		294,455		0,875
E-032		295,330		294,455		0,875	
			295,700		294,305		1,395
E-033		295,700		294,305		1,395	
			295,700		294,235		1,465
E-034		295,700		294,235		1,465	
			294,400		293,350		1,050
E-035		294,400		293,350		1,050	
			294,480		293,275		1,215
E-036		294,480		293,275		1,215	
			295,000		292,580		2,420
TQ. 0.635							
E-037		295,000		292,580		2,420	
LANÇA EM: 001-028							

COLETOR-TRECHO	2-1	2-2	2-3	2-4	2-5	2-6	2-7	2-8
COMPRIM.-DIAM.	23	6	45	30	14	31	15	12
DECLIVIDADE	0.03026	0.00500	0.00500	0.00500	0.00500	0.02855	0.00500	0.00500
EXTENSÃOACUMUL.	23	29	74	104	118	149	164	176
VAZÃO(l/s)	0.0399	0.0503	0.1283	0.1803	0.2046	0.2583	0.2843	0.7489
MATERIAL	PVC	PVC	PVC	PVC	PVC	PVC	PVC	PVC

COLETOR 2

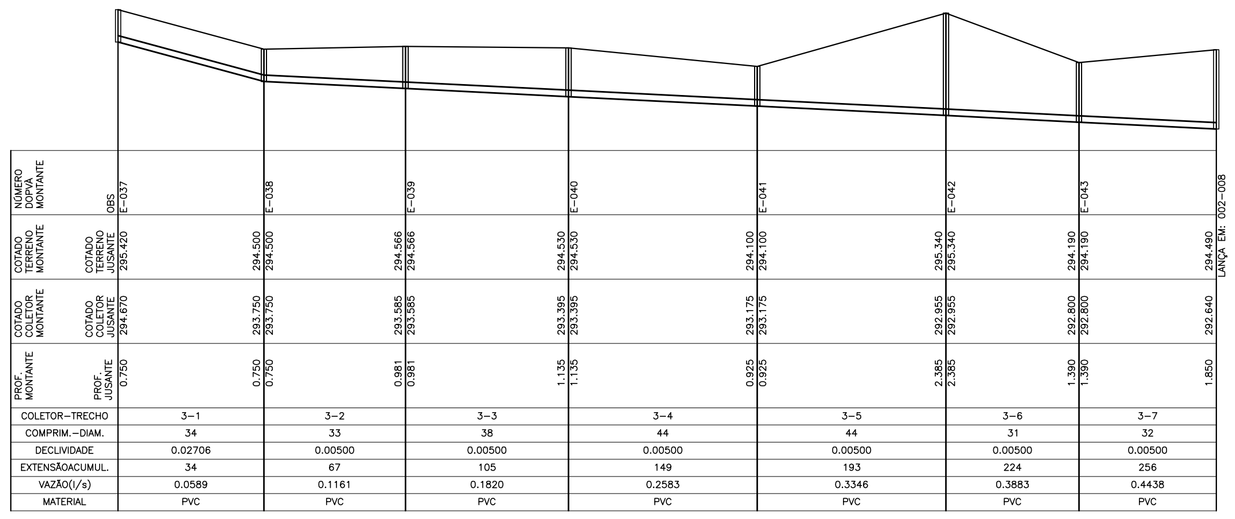

NÚMERO DO PONTO MONTANTE	OBS	COTADO TERRENO MONTANTE	COTADO TERRENO JUSANTE	COTADO COLETOR MONTANTE	COTADO COLETOR JUSANTE	PROF. MONTANTE	PROF. JUSANTE
E-037		295,420		294,670		0,750	
			294,500		293,750		0,750
E-038		294,500		293,750		0,750	
			294,566		293,585		0,981
E-039		294,566		293,585		0,981	
			294,530		293,395		1,135
E-040		294,530		293,395		1,135	
			294,130		293,175		0,955
E-041		294,130		293,175		0,955	
			295,340		292,955		2,385
E-042		295,340		292,955		2,385	
			294,190		292,800		1,390
E-043		294,190		292,800		1,390	
			294,480		292,640		1,850
TQ. 0.635							
E-044		294,480		292,640		1,850	
LANÇA EM: 002-008							

COLETOR-TRECHO	3-1	3-2	3-3	3-4	3-5	3-6	3-7
COMPRIM.-DIAM.	34	33	38	44	44	31	32
DECLIVIDADE	0.02706	0.00500	0.00500	0.00500	0.00500	0.00500	0.00500
EXTENSÃOACUMUL.	34	67	105	149	193	224	256
VAZÃO(l/s)	0.0589	0.1161	0.1820	0.2583	0.3346	0.3883	0.4438
MATERIAL	PVC	PVC	PVC	PVC	PVC	PVC	PVC

COLETOR 3

ESTE DESENHO É PROPRIEDADE DA COMPANHIA ESPÍRITO SANTENSE DE SANEAMENTO - CESAN E NÃO PODE SER COPIADO SEM SUA AUTORIZAÇÃO.

NÚMEROS	TÍTULOS
PRINCIPAIS DESENHOS DE REFERÊNCIA	

Nº	LOCAL	DISCRIMINAÇÃO	DES.	DIV.	GER.	DATA
01	ENCIBRA	CONFORME COMPLEMENTAÇÃO TOPOGRÁFICA	FERNANDA	–	–	JAN/10

REVISÃO

CANCELA E SUBSTITUI O DESENHO NÚMERO:

CANCELADO E SUBSTITUÍDO PELO DESENHO NÚMERO:

CENTRO DE DOCUMENTAÇÃO

RECEBIDO: / /

Nº DOC.: ASS.:

APROVAÇÃO CESAN:

ASS.: MATR.:

UNID.: DATA: / /

ESTA APROVAÇÃO NÃO ISENTA A CONTRATADA DE SUAS RESPONSABILIDADES LEGAIS.

EMITENTE:

ENCIBRA S. A.
Estudos e Projetos de Engenharia

PROJETADO:	COORDENADOR:
SIMONE DE JESUS SILVA	RENAN CARATTI ALVES
CREA: 6432-D REGIÃO: ES	CREA: 0601159690 REGIÃO: SP
DESENHO: VINCIUS	Nº DES. PROJETISTA: 0913-B-SJ-HID-DE-070
DATA: 22/12/2009	

RESPONSÁVEL TÉCNICO: RENAN CARATTI ALVES
CREA 0601159690 REGIÃO SP ART nº 20100005486 DATA 09/09/2009

EMISSÃO CESAN	DATAS
PROJETADO:	
CREA:	
DESENHADO: ENCIBRA	
VERIFICADO: ENGº NESTOR GORZA JR	
DIVISÃO: ENGº NESTOR GORZA JR	
GERÊNCIA: ENGª SANDRA SILY	

CESAN

MUNICÍPIO: SÃO JOSÉ DO CALÇADO | DISTRITO: SEDE | BAIRRO:

NOME DO EMPREENDIMENTO: AMPLIAÇÃO E MELHORIA DO SISTEMA DE ESGOTAMENTO SANITÁRIO DE SÃO JOSÉ DO CALÇADO

TÍTULO: REDE COLETORA DE ESGOTO
PROJETO HIDRÁULICO
PERFIL – BACIA E

ESCALA: VERT. 1:100 HOR. 1:1000 | FOLHA: 01 / 01 | Nº CESAN C-094-000-94-5-XX-0082 | REV: 01